Lycée Technique et Professionnel de Kpondéhou ANNEE SCOLAIRE :2021-2022

Premier devoir du Second semestre

EPREUVE : Dessin Industriel

Classe : 2nde F2-

Durée : 4 Heures

Sujet

On donne la perspective du support ci-dessous à l'échelle 1 : 2

Travail demandé

Représentez sur papier format A4 vertical, aux instruments d'usage et au crayon, à l'échelle 1, cette pièce suivant les vues :

-de face

-de droite coupe A-A

-de dessus

Cotation complète

SUPPORT EN FONTE

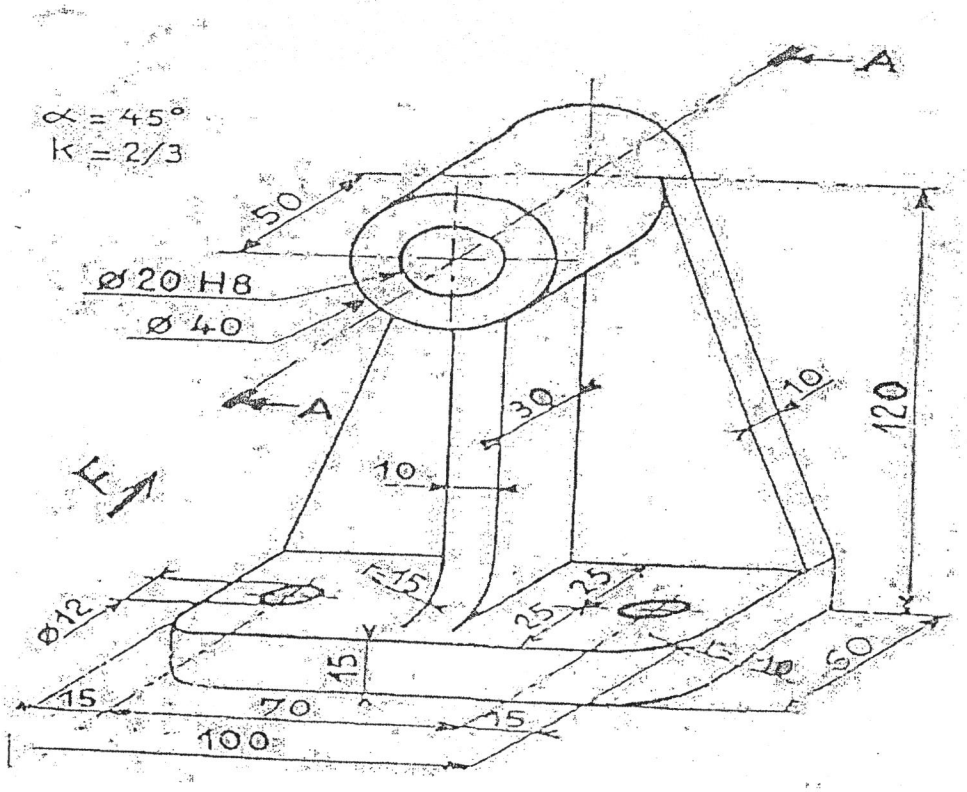

ECH : 1 : 2